气动式压力测试泵
型号 CPP120-X

应用

- 现场、实验室或车间生成气压达12MPa
- 测试、调节、校准各种压力测量仪表

功能特性

- 两个限压阀分别用来控制进气、出气或真空
- 容积调整器可精准调节压力
- 同CPB3500气体活塞压力计的成熟技术
- 可连接外部压力源或真空元件
- 带压力表用于压力显示

气动式压力比较泵， CPP120-X型

描述

应用范围
该型号测试泵可作为压力发生器对机械电子压力测量仪表进行测试、调整和校准。该产品主要应用在实验室、车间或现场测量

操作简便
将测试装置和一个高精度基准压力测试仪表连接至测试泵，给被检装置和标准表施加相同的压力，比较这两个压力值，对需要被检测的装置进行校验和调节。

易于拆卸
CPP120-X是气体压力比较泵，压力可达12Mpa，其技术源自气体活塞式压力计CPB3500。

可调节的进气阀和出气阀，使得被测点易被控制。对于压力比较泵工作中的精密设置，可以通过其自身携带的精密可调容积阀来实现。连接外部压力或者真空的接头在后面板上。

两个测试接头的螺纹规格是G ½母螺纹。另外，还有很多不同规格的螺纹转接头可选择。

紧凑型设计
CPP120-X最显著的特点是其紧凑结构，该尺寸在操作过程中不会改变，因为其轴在泵体内部。

除了紧凑结构，ABS外壳即坚硬又轻便，所以CPP120-X也适合在现场应用。

数据资料中显示了类似产品:
气动测试泵; CPP7型; 参见数据资料CT 91.04
气动测试泵; CPP30型; 参见数据资料CT 91.06
液压手动测试泵; CPP700-H型和CPP1000-H型; 参见数据资料CT 91.07
水压测试泵; CPP1000-X型至CPP7000-X型; 参见数据资料CT 91.05
水压比较测试泵; CPP1200-X型; 参见数据资料CT 91.08

WIKA
Part of your business

规格参数	CPP120–X型
压力范围	0…12MPa
压力传输介质	清洁、干燥、非腐蚀性气体（如空气或氮气）
压力接头	
检测接头	2 x G ½ 内螺纹
检测接头距离	290 mm
外部压力接头	G ¼ B 内螺纹
材料	
接液部位	奥氏体不锈钢，高强度黄铜，紫铜，丁晴橡胶
容许环境条件	
工作温度	0 ... 40 °C
仪器底座	
尺寸	510 x 490 x 210 mm (W x D x H), 详细资料见技术图册
重量	22 kg

推荐参考压力测量设备

CPG1000型高精度数显压力表

测量范围：高达70MPa
准确度：量程的0.05%

更多信息见数据资料CT 10.01

CPH6300型手持压力显示器

测量范围：高达100MPa
精确度：量程的0.2%

更多信息见数据资料CT 12.01

CPH6400型手持压力显示器

测量范围：高达600MPa
精确度：量程的0.025%

更多信息见数据资料CT 14.01

CPH6000型过程校准器

测量范围：高达800MPa
精确度：量程的0.025%

更多信息见数据资料CT 15.01

尺寸，mm

正视

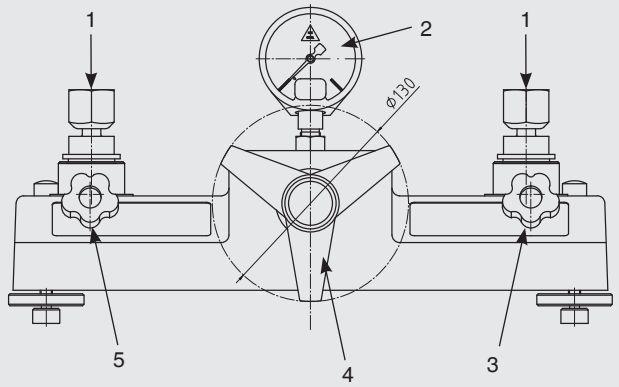

侧视

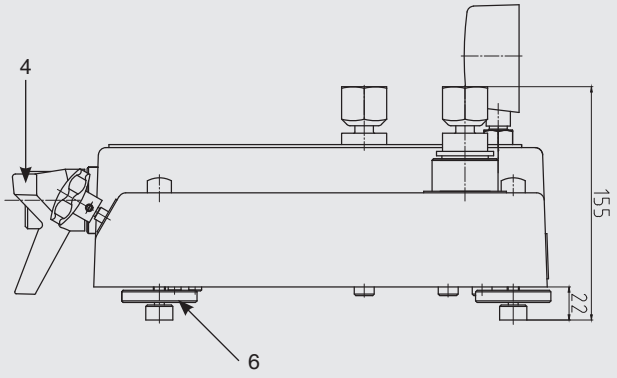

俯视

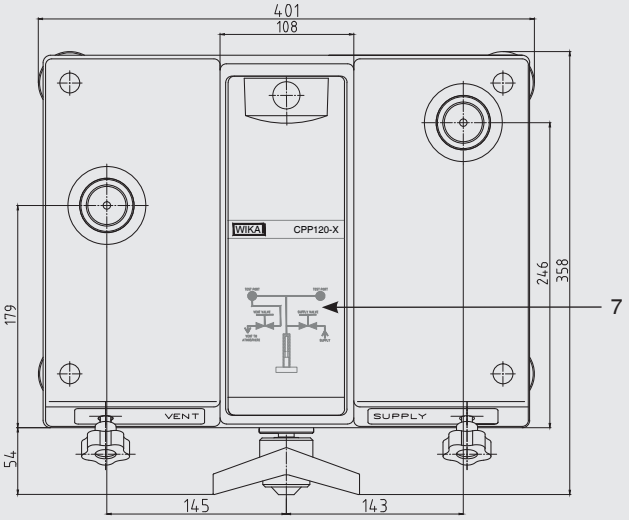

(1) 检测接头
(2) 压力表
(3) 进口阀
(4) 体积调节的星型手柄
(5) 出口阀
(6) 可旋脚
(7) 压力生成控制原理图

检测接头

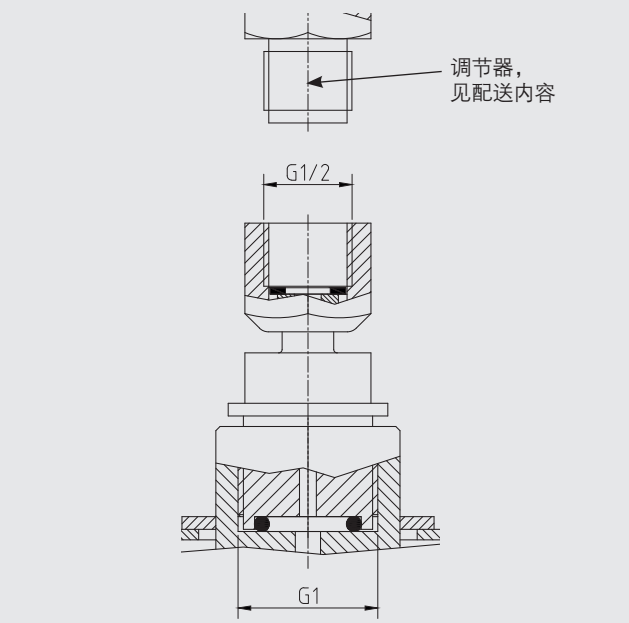

配送内容

- 设备盒
- 两个限压阀分别用来控制进气、出气或真空
- 用于压力调节的容积调整器
- 两只G½内螺纹检测接头
- 3种可选检测适配器
  - “BSP”适配器，G ½外螺纹与G ⅛, G ¼, G ⅜ 和 G ½内螺纹连接
  - “NPT”适配器，G ½外螺纹与⅛ NPT, ¼ NPT, ⅜ NPT 和 ½ NPT内螺纹连接
  - “metric”适配器，G ½外螺纹与M12 x 1.5 和 M20 x1.5内螺纹连接
- 外部压力或真空源的接头
- 工具和维护装置
- 德语和英语操作指导书

附件

适配器和接头

- 用于检测接头的“BSP”适配器，G ½外螺纹与G ⅛, G ¼, G ⅜ 和 G ½内螺纹连接
- 用于检测接头的“NPT”适配器，G ½外螺纹与⅛ NPT, ¼ NPT, ⅜ NPT 和 ½ NPT内螺纹连接
- 用于检测接头的“metric”适配器，G ½外螺纹与M12 x 1.5 和 M20 x1.5内螺纹连接
- 90°角连接，轴向安装，NBR密封
- 检测接头，G1"外螺纹与G½内螺纹连接，可旋转
- 两路检测接头，G 1"外螺纹与2 x G ½内螺纹连接，可旋转（27型）

工具

- 设备盒的密封盒维护装置
- 工具箱包含开口扳手、备用密封圈、指针器和指针冲压器

储存

- CPP120-X型设备盒的储存箱

分隔器

- 分隔器0…3.5MPa（35型）

订购信息

型号/包装/标准调节器/附加调节器/角连接/储存箱/附件/附加订购信息

© 2015 WIKA Alexander Wiegand SE & Co. KG, 版权所有。
本文档中列出的规格仅代表本文档出版时产品的工程状态。
我们保留修改产品规格和材料的权利

01/2015 CN

威卡自动化仪表（苏州）有限公司
威卡国际贸易（上海）有限公司
电话：（+86）400 9289600
传真：（+86）512 68780300
邮箱：400@wikachina.com
www.wika.cn